ITACA 120

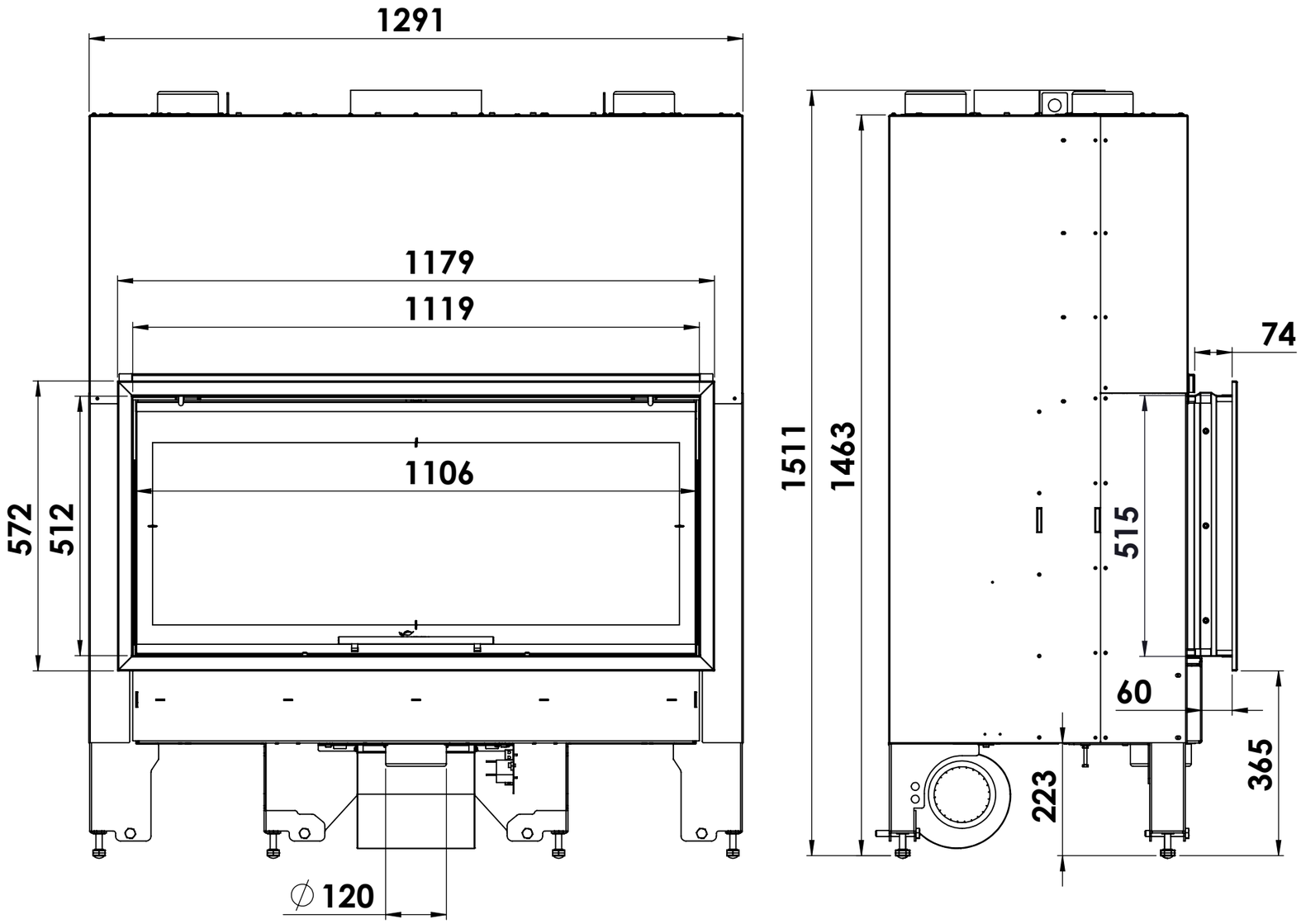
1291
1179
1119
1106
572
512
∅120
1511
1463
74
515
60
223
365

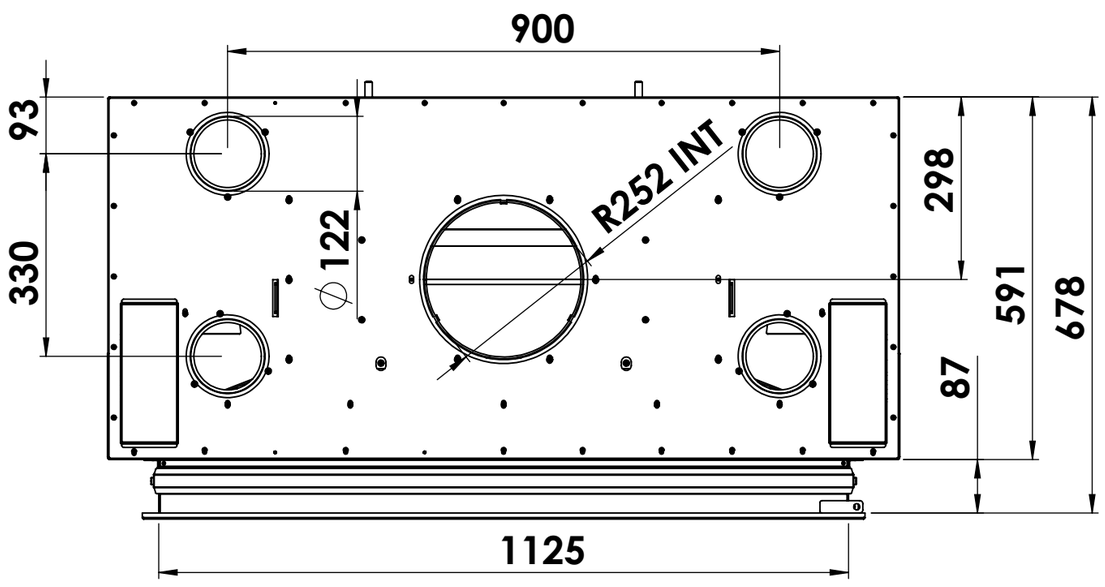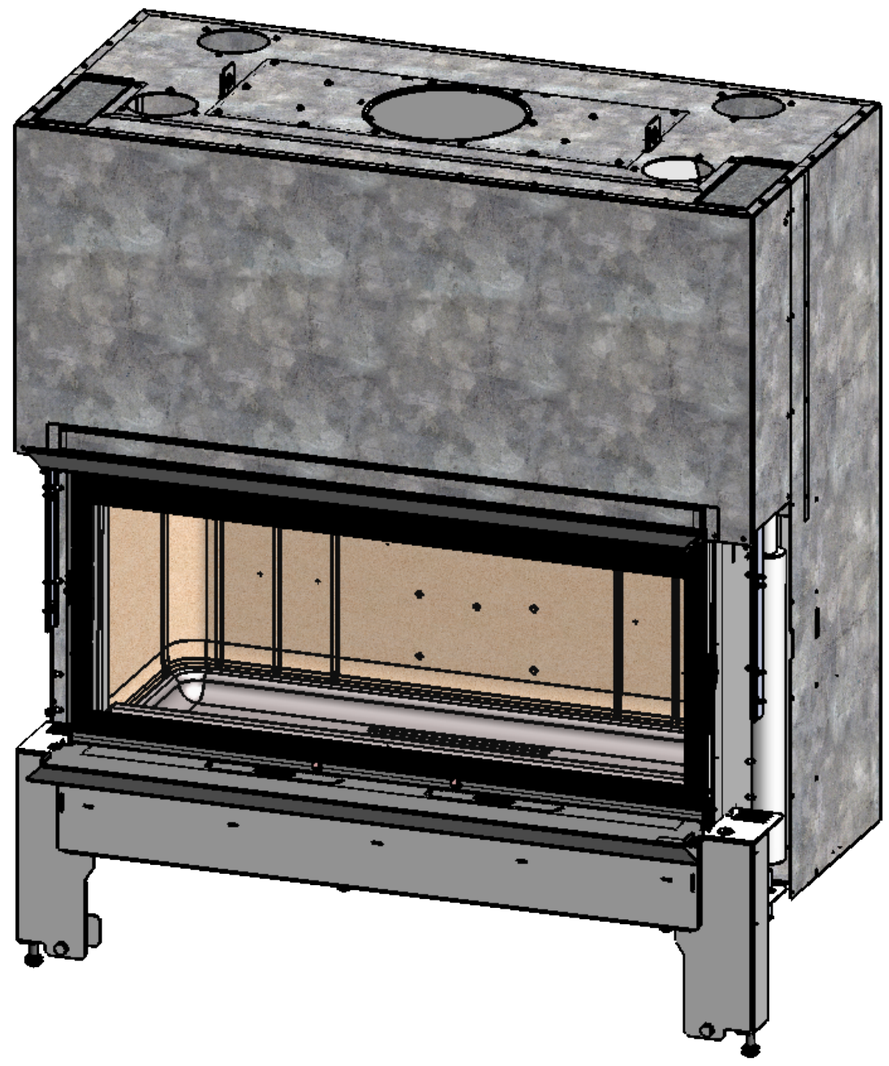
900
93
330
∅122
R252 INT
298
591
678
87
1125